All technical information contained herein are owned exclusive of TELEGROUP S.r.l. and they may not be reproduced; disseminated or otherwise used without his prior written permission. The company owns enforced its right under the law.

VISTA FRONTALE / FRONT VIEW

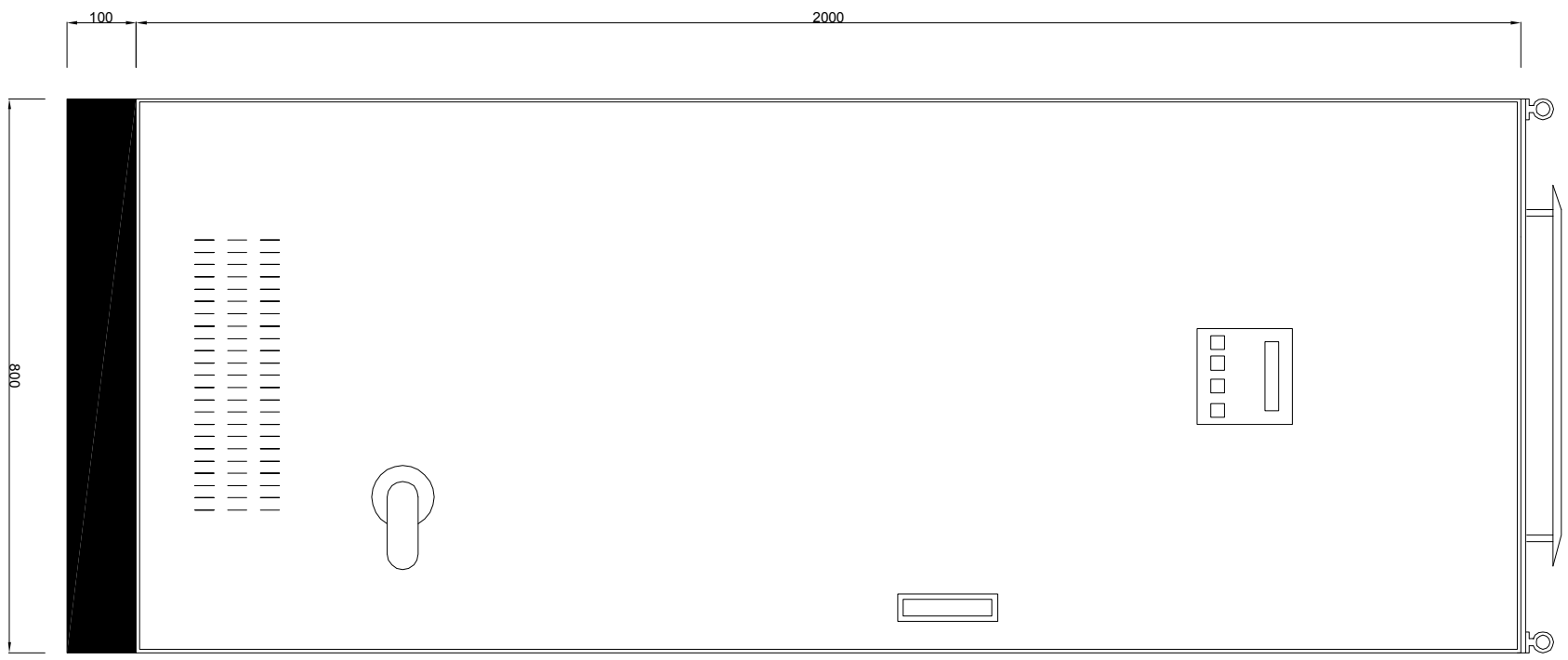

VISTA LATERALE SINISTRA / LEFT VIEW

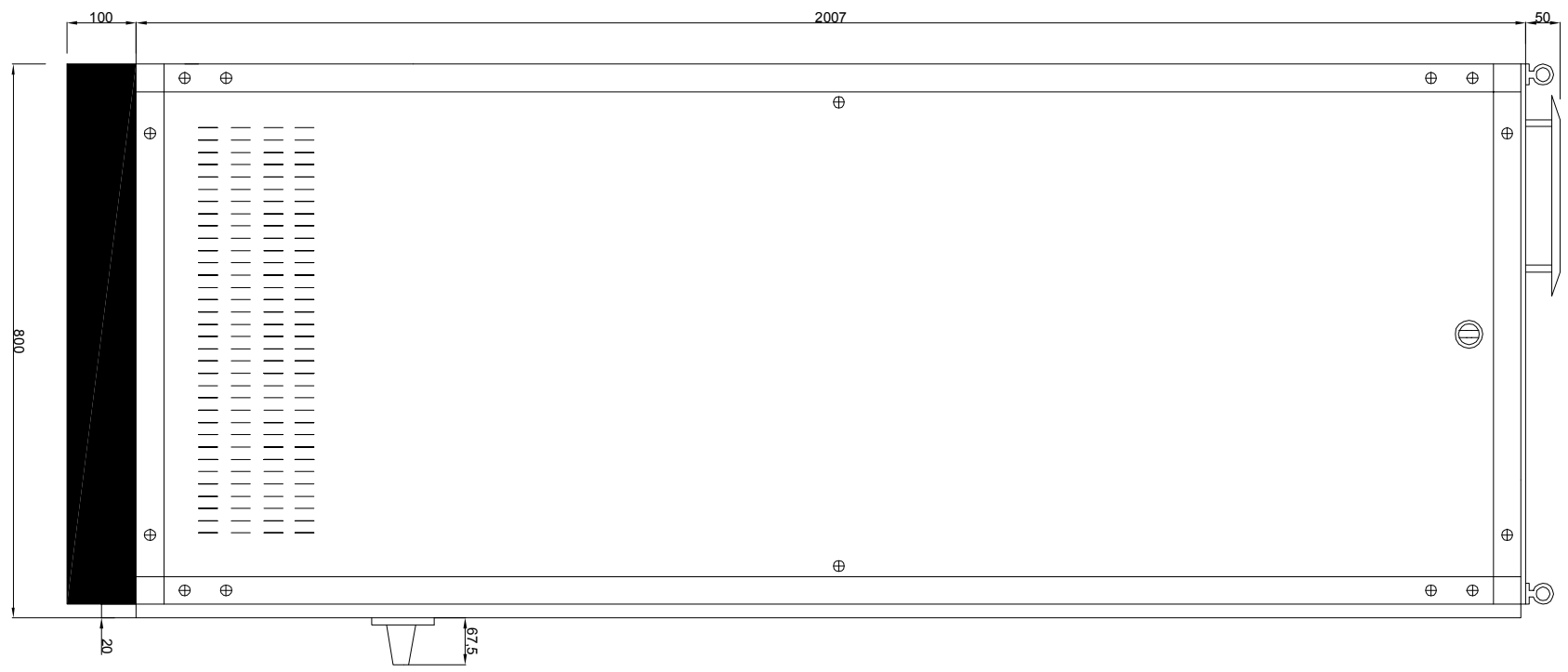

VISTA LATERALE DESTRA / RIGHT VIEW

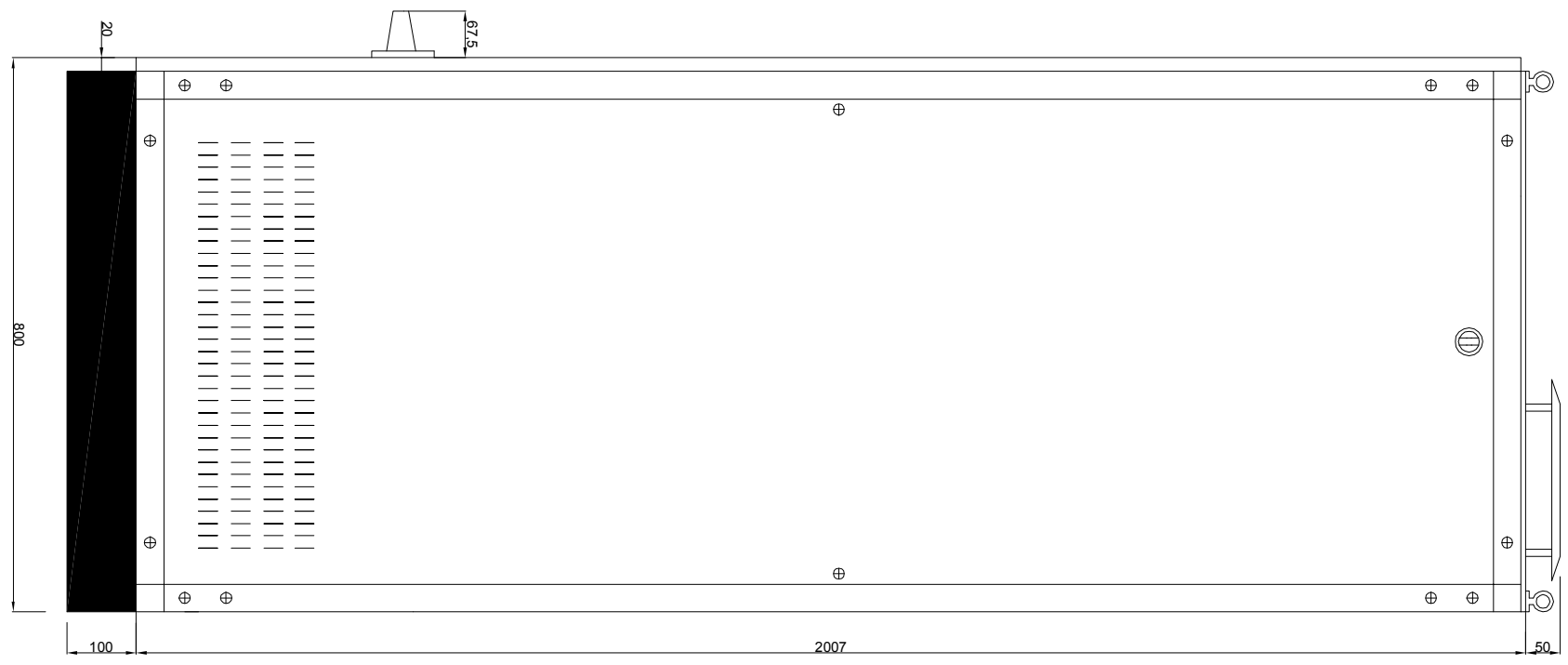

REV.	TYPE OF REVISION	DATE	Des.	Con.	Appr.
00					

TELEGROUP S.r.l Via L. Da Vinci 100 Loc. Sambuca Tavarnelle v.p (FI)
Tel.055-8071267-8071118 Fax 055-8071338
www.telegroup.it

DESCRIPTION: LAYOUT CARPENTERIA CR260

N. DESIGN	MODEL	FORMAT: A3
N. 0003	CR260	SCALE: 1:10

Tutte le informazioni tecniche contenute nel presente documento sono di proprietà esclusive della TELEGROUP S.r.l. e non possono essere riprodotte, divulgate o comunque utilizzate senza preventiva autorizzazione scritta. La società proprietaria tutela i propri diritti a norma di legge.

All technical information contained herein are owned exclusive of TELEGROUP S.r.l. and they may not be reproduced; disseminated or otherwise used without his prior written permission. The company owns enforced its right under the law.

Tutte le informazioni tecniche contenute nel presente documento sono di proprietà esclusive della TELEGROUP S.r.l. e non possono essere riprodotte, divulgate o comunque utilizzate senza preventiva autorizzazione scritta. La società proprietaria tutela i propri diritti a norma di legge.

VISTA DALL'ALTO / TOP VIEW

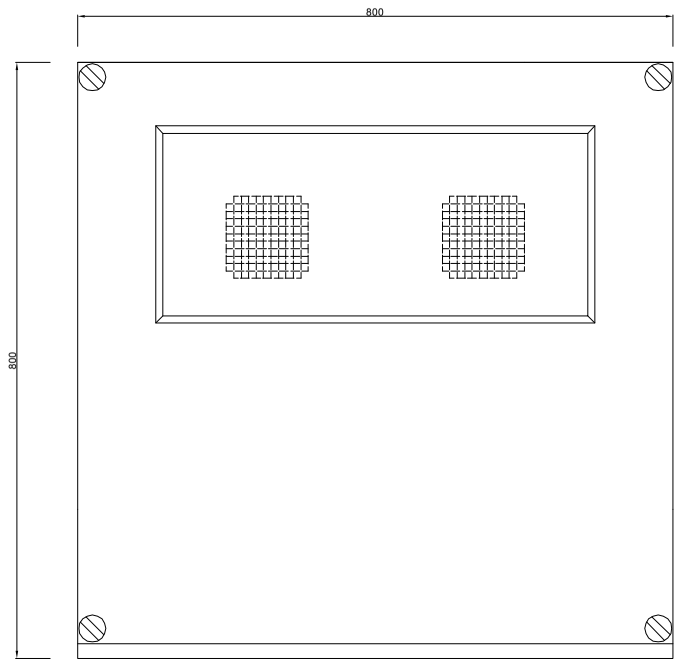

VISTA POSTERIORE / BACK VIEW

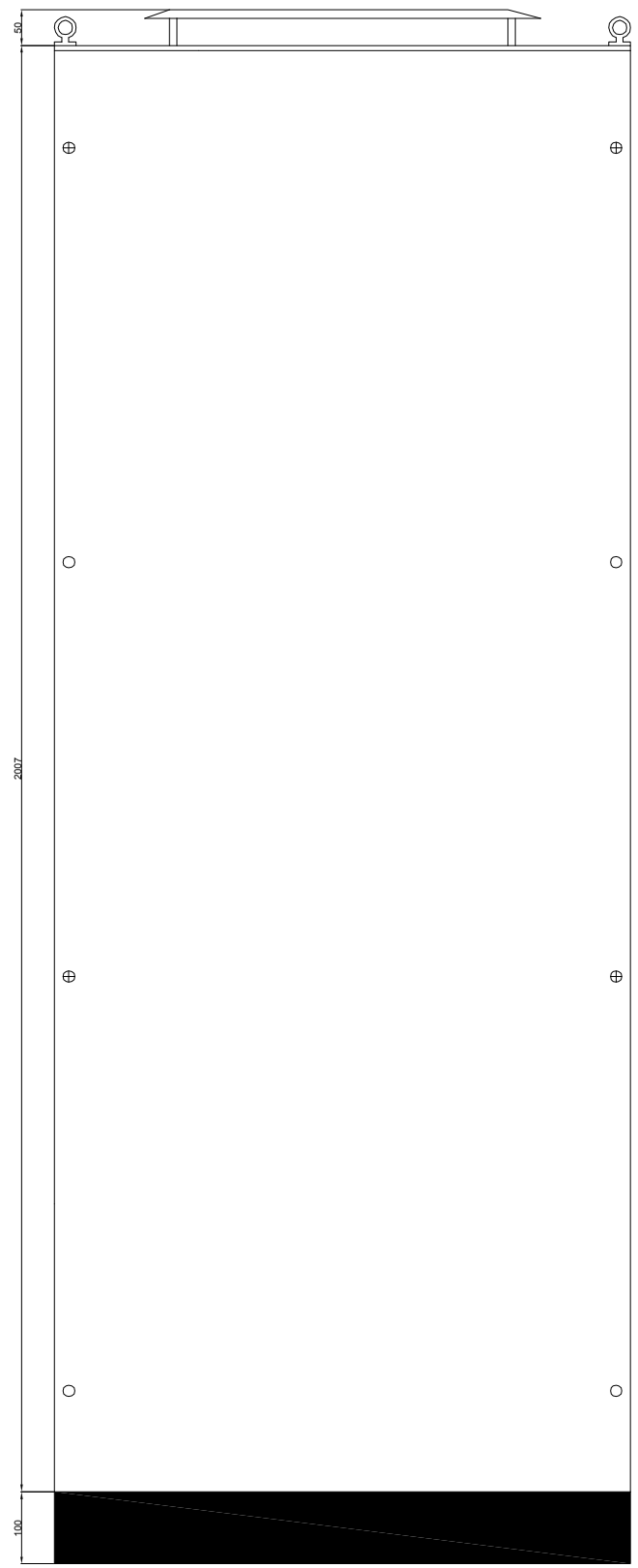

VISTA DAL BASSO / BOTTOM VIEW

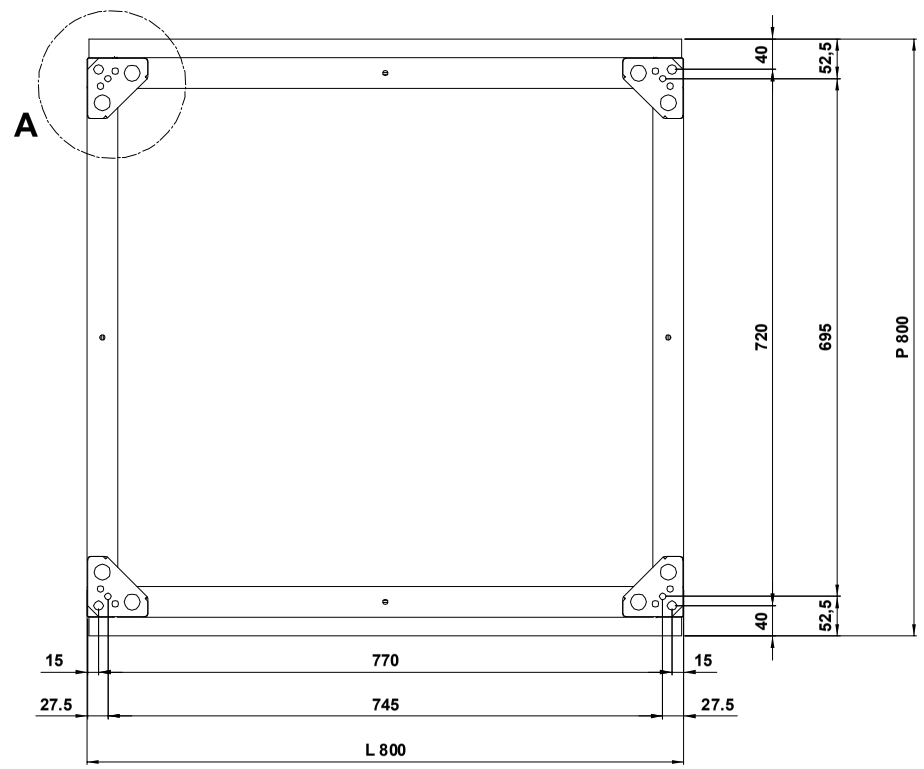

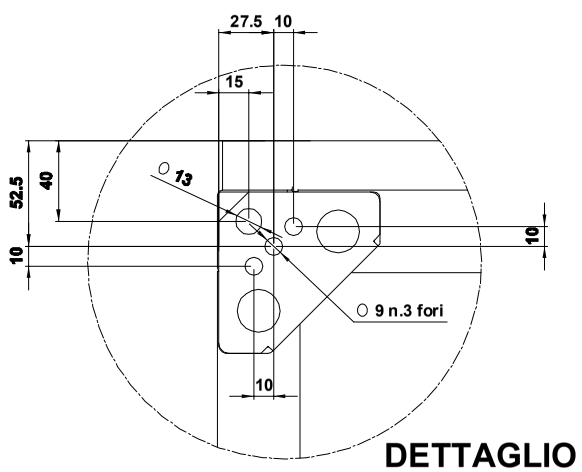

DETTAGLIO A

						TELEGROUP	**TELEGROUP S.r.l** Via L. Da Vinci 100 Loc. Sambuca Tavarnelle v.p (FI) Tel.055-8071267-8071118 Fax 055-8071338 www.telegroup.it	DESCRIPTION: LAYOUT CARPENTERIA CR258		FORMAT: A3	
										SCALE: 1:10	
00									N. DESIGN	MODEL	Pag: 2
REV.	TYPE OF REVISION	DATE	Des.	Con.	Appr.				N. 0003	CR258	of: 2